JET LOGIC
building control systems

JLC101-U
Регулятор напряжения

Руководство по эксплуатации
ПЛАБ.421000.048 РЭ

2025

Содержание

Содержание 2
Введение 3
1. Описание изделия 4
2. Внешний вид 4
3. Габаритные размеры 5
4. Схема подключения 6
4.1 Схема подключения привода воздушной заслонки для управления расходом воздуха с использованием JLC101-U 6
5. Паспорт устройства 7
5.1 Технические характеристики 7
5.2 Хранение и транспортировка 7
5.3 Утилизация изделия 7
5.4 Гарантийные обязательства изготовителя 7

Введение

Настоящее руководство по эксплуатации содержит описание, устройство, технические характеристики, базовые принципы практического использования, правила хранения и текущего обслуживания, а также другие сведения, позволяющие реализовать в полном объёме технические возможности Регулятора напряжения JLC101-U (далее «Регулятор напряжения» или «Устройство»). Перед началом эксплуатации устройства необходимо внимательно ознакомиться с настоящим документом.

К работе с изделием допускается квалифицированный персонал, имеющий необходимые навыки работы с изделием.

1. Описание изделия

Регулятор напряжения JLC101-U предназначен для управления расходом воздуха, температурой воздуха и другими параметрами, при использовании совместно с различным оборудованием. Регулятор напряжения JLC101-U по схемотехнике аналогичен регулятору СВ-02, и отличается встроенным потенциометром.

В некоторых системах управления климатом, в качестве задающего элемента используется потенциометр. Его можно так же использовать в регуляторе напряжения СВ-02, в качестве внешнего потенциометра. По запросу покупателя возможно изготовление модификации JLC101-5K. Конструктив JLC101-5K такой же, как и у JLC101-U, только отсутствует плата регулятора напряжения.

Маркировка потенциометра выглядит следующим образом **JLC101-5K-U**, где
- JLC101 – наименование изделия;
- 5K–сопротивление потенциометра;

Сопротивление потенциометра JLC-101 может быть 1кОм, 5 кОм (типовое) и 10 кОм.

2. Внешний вид

Внешний вид Регулятора напряжения JLC101-U изображен на рисунке 2.1.

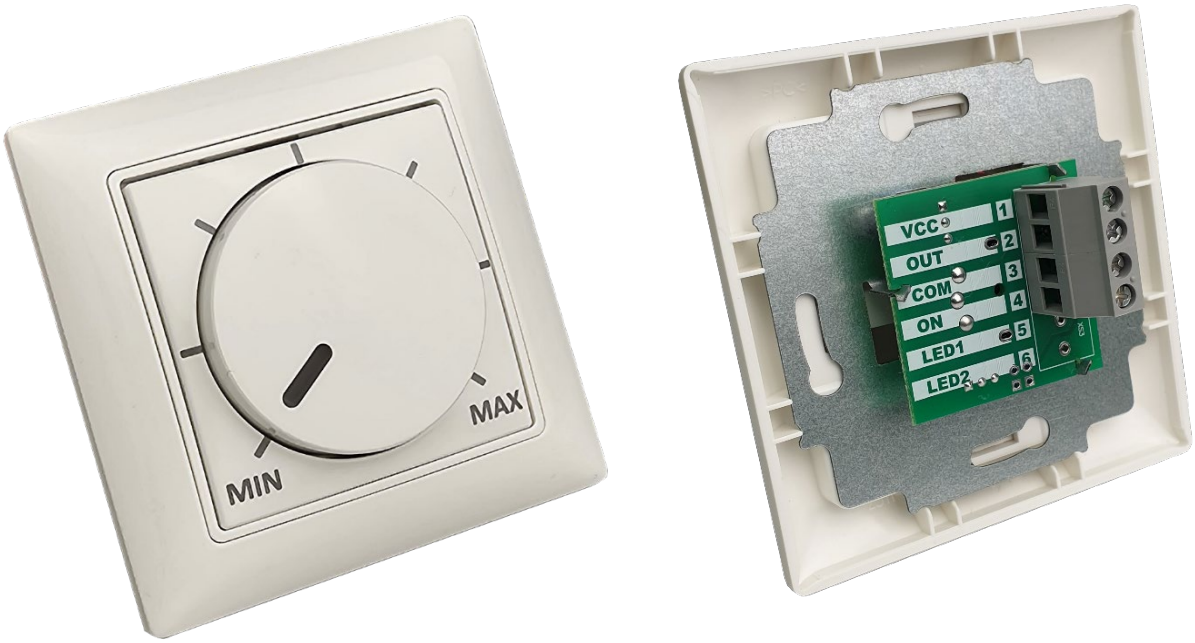

Рисунок 2.1 - Внешний вид Регулятора JLC101-U

Внутренняя схема (в упрощенном виде) приведена на рисунке 2.2.

Верхнее положение движка, согласно рисунку, соответствует ручке Регулятора напряжения, повернутой в крайнее положение по часовой стрелке.

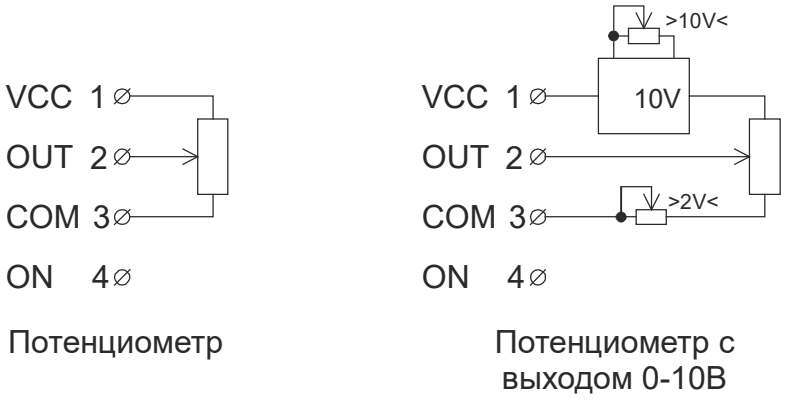

Рисунок 2.2 - Упрощенная внутренняя схема JLC101

3. Габаритные размеры

Габаритные размеры показаны на рисунке 3.1.

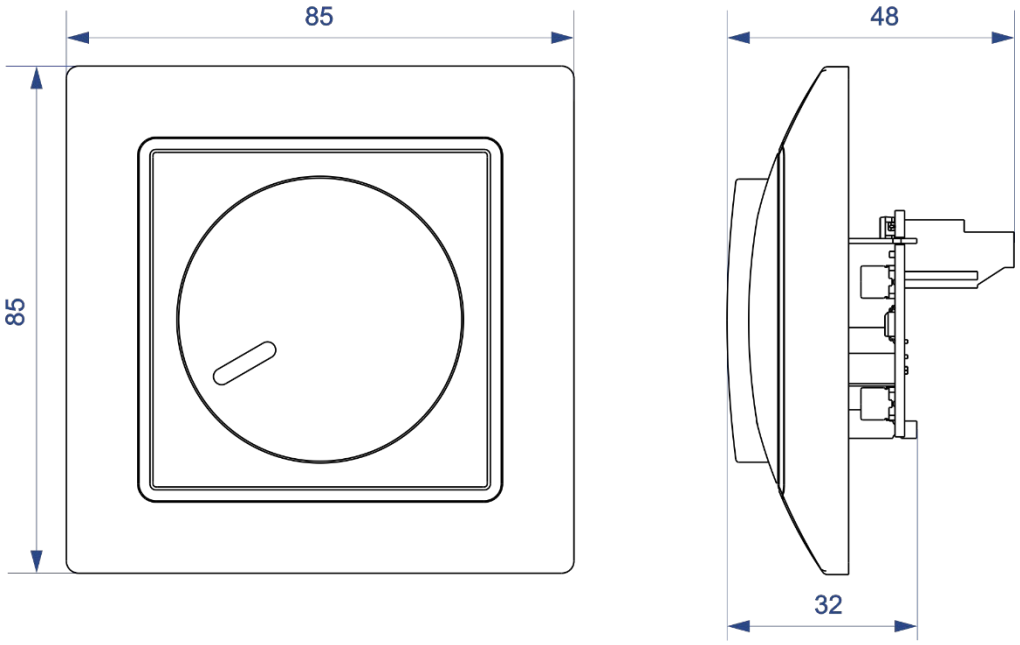

Рисунок 3.1 - Габаритные размеры

4. Схема подключения

На рисунке 4.1 показана схема включения Регулятора напряжения JLC101-U.

Особенностью варианта подключения JLC101-U является то, что регулировочные резисторы >2V< и >10V< расположены под декоративной ручкой Регулятор напряжения, и соответственно регулировка возможна непосредственно из помещения после снятия декоративной ручки.

Рекомендуется устанавливать ручку на своё штатное место после выполнения всех регулировок (во избежание механического повреждения пластиковой рамки).

Регулировки >2V< и >10V< необходимы для балансировки VAV-системы.

Регулировка >10V< задаёт верхний уровень напряжения, когда ручка регулятора выкручена в крайнее правое положение. С помощью этой регулировки задается номинальный проектный расход по заданному помещению или направлению.

Регулировка >2V< задает минимальный уровень напряжения при выкручивании ручки регулятора в крайнее левое положение. Данная регулировка необходима для устранения «мертвой зоны» в регулировании расхода.

Сначала необходимо настроить верхний уровень напряжения, а затем нижний, так как он регулируется относительно верхнего уровня.

4.1 Схема подключения привода воздушной заслонки для управления расходом воздуха с использованием JLC101-U

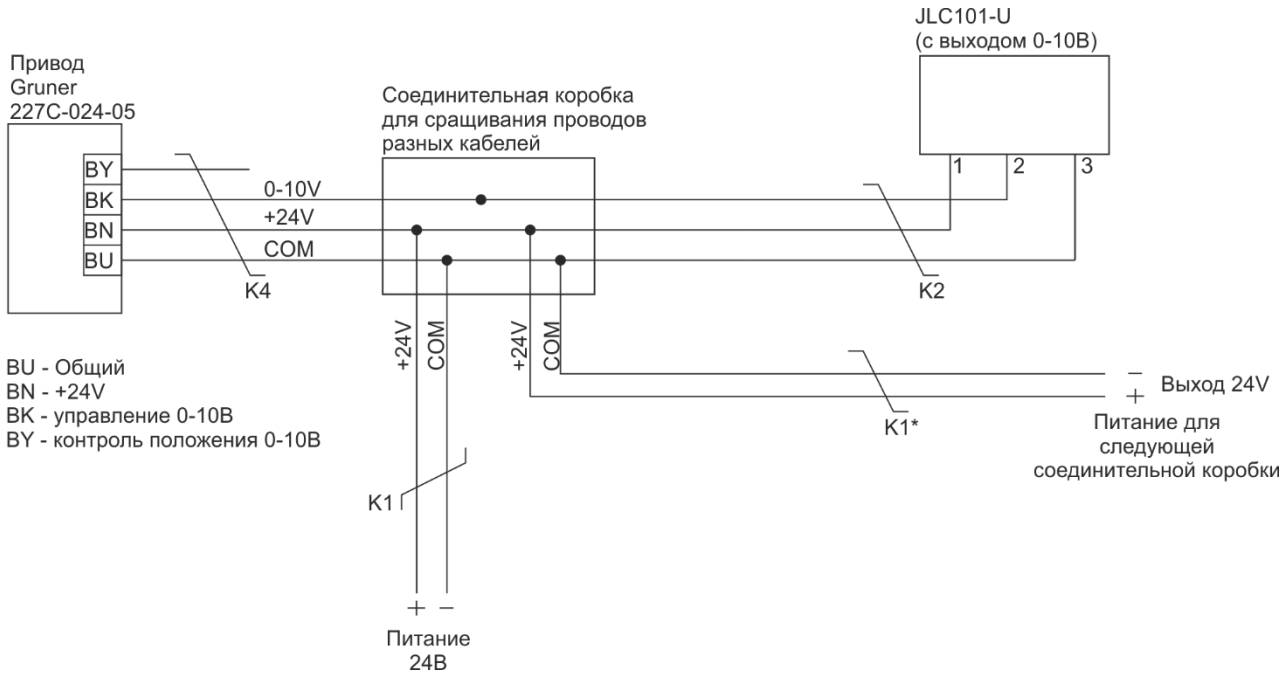

Рисунок 4.1 - Схема подключения привода воздушной заслонки для управления расходом воздуха с использованием JLC101-U

5. Паспорт устройства

5.1 Технические характеристики

Диапазон питающего напряжения, В 20-27;
Род питающего тока ..... Постоянный;
Диапазон регулировки напряжения, В 1-10;
Максимальный выходной ток, мА 10;
Степень защиты оболочки IP30;
Класс защиты от поражения электрическим током ..... III;
Диапазон рабочих температур, °С ..... +0...+50;
Относительная влажность воздуха (при 25 °С), % ..... не более 85;
Атмосферное давление, кПа (мм рт.ст.) 84,0-106,7 (630-800);
Размеры устройства, мм ..... 85x85x48.

5.2 Хранение и транспортировка

Упакованные изделия допускается транспортировать всеми видами транспорта в условиях 5 ГОСТ 15150 при температуре не ниже -10°С, и не выше +50°С при относительной влажности не более 85% при температуре 25°С, при защите их от прямого воздействия атмосферных осадков и механических повреждений.

Изделие следует хранить в условиях 1 по ГОСТ 15150 при отсутствии в воздухе кислотных, щелочных и других агрессивных примесей при температуре не ниже +5°С, и не выше +40°С при относительной влажности не более 80 % при температуре 25°С.

5.3 Утилизация изделия

Ваше устройство спроектировано и изготовлено из высококачественных материалов и компонентов, которые можно утилизировать и использовать повторно. Ознакомьтесь с местной системой раздельного сбора электрических и электронных товаров. Соблюдайте местные правила. Утилизируйте старые устройства отдельно от бытовых отходов. Правильная утилизация вашего товара позволит предотвратить возможные отрицательные последствия для окружающей среды и человеческого здоровья.

5.4 Гарантийные обязательства изготовителя

Изготовитель гарантирует соответствие устройства заявленным характеристикам при соблюдении условий эксплуатации, транспортирования, хранения и монтажа.

Гарантийный срок эксплуатации – **24 месяца со дня продажи, но не более 36 месяцев со дня изготовления.**

Настоящая гарантия не действительна в случаях, когда повреждения или неисправность вызваны пожаром или другими природными явлениями; механическими повреждениями; неправильным использованием; ремонтом или наладкой, если они произведены лицом, которое не имеет сертификата, подтверждающего наличие знаний для оказания таких услуг, а также эксплуатацией с нарушением технических условий или требований безопасности.

В том случае, если в течение гарантийного срока часть или части устройства были заменены частью или частями, которые не были поставлены или санкционированы изготовителем, а также были неудовлетворительного качества и не подходили для товара, то потребитель теряет все и любые права настоящей гарантии, включая право на возмещение.

В случае выхода устройства из строя в течение гарантийного срока при соблюдении пользователем условий эксплуатации, транспортирования, хранения и монтажа предприятие-изготовитель обязуется осуществить его бесплатный ремонт или замену.

Устройство является технически сложным изделием, его ремонт осуществляется на предприятии изготовителе. Для ремонта, изделие на завод-изготовитель, должно быть предоставлено в собранном виде. Ремонт отдельных узлов (плат) не производится.

ВНИМАНИЕ! Для осуществления ремонта необходимо предоставить паспорт на изделие с отметкой о продаже. Без отметки о продаже с печатью или штампом продавца дата гарантии считается от даты изготовления.

ООО «Модуль Автоматика»

МОДУЛЬ
АВТОМАТИКА